RALLIART

ランサーエボリューションX ギャラン フォルティス ギャラン フォルティス スポーツバック
スカッフプレート
RAY69030

取付・取扱説明書

株式会社ラリーアート商品をお買い上げ頂きありがとうございます。
この取付・取扱説明書をよくお読みになり、当商品の内容をご理解された上で、取付・取扱いを正しく行い、ご使用下さいます様お願い致します。
また、今後のメンテナンスの為に、この取付・取扱説明書は、お客様のお手元に置かれ、大切に保管しておいて下さい。

注意事項とお願い

●この取付要領書には次のマークを使用しています。

⚠警告 ⚠注意 は特に重要な事項です。必ず読んでお守り下さい。

⚠警告・・・ 安全の為に必ず守って頂きたいこと。
守らないと死亡や重大な障害につながる恐れがあります。

⚠注意・・・ 安全の為に必ず守って頂きたいこと。
守らないと障害や事故につながる恐れがあります。

アドバイス・・・ 取付の為に必ず守って頂きたいこと。

●記載事項に従わない取り付けを行った場合は、当商品の機能等を阻害するばかりではなく、車両等の不具合につながる恐れもありますので、絶対に行わないで下さい。

●当商品は購入日から1年間、又は20,000kmの品質保証をしています。保証については購入された販売店での購入証明書(領収書、レシート等)が必要になります。

●当商品を取り付けた場合、直接的または間接的に発生しうる車両等の不具合に対しまして、三菱自動車工業株式会社の車両クレーム保証の対象から外れますので、ご注意願います。

取付販売店の方へ	●この取付・取扱説明書は必ずお客様に渡して下さい。
お客様へ	●当商品をご使用になる前に、取扱い上の注意を良くお読みの上、正しくお使い下さい。 ●また、この取付・取扱説明書を車両に常備(グローブボックス等)し、大切に保管して下さい。

R023-0370-1001

株式会社ラリーアート

お客様へ

■取扱い上の注意

⚠注意

1. 当商品を本来の用途以外に使用しないで下さい。
2. 当商品の加工、分解は絶対に行わないで下さい。
3. 当商品は適応車以外には絶対に使用、取付けをしないで下さい。破損や事故の原因となる事があります。
4. 当商品は他製品との組合せでの取付けは出来ません。必ずキットで使用して下さい。
5. 当商品は取付状態を含め、いつも正常な状態を保つ様、必要に応じて車両の点検を行って下さい。
6. 当商品を装着後、運転中に異常が発生した場合は、直ちに車両を停めて整備工場にて点検を受けて下さい。
   そのまま走行を続けますと、車両の破損や事故につながる恐れがあります。
7. 劣化、破損等により本来の状態を維持していない場合は、速やかに交換して下さい。
8. 当商品を装着することにより、車両の限界性能そのものが飛躍的に高まるものではありません。
   常に安全運転を心がけてください。

アドバイス

9. お手入れ時の注意
   汚れた時は、中性洗剤を薄めた液に浸した布で拭き取り、その後、乾拭きして下さい。シンナー、ベンジン等の有機溶剤は使用しないで下さい。変色、表面荒れを起こす恐れがあります。
   たわしなど硬いもの及び、コンパウンド(磨き粉)入りワックスは表面を傷つける恐れがありますので、使用しないで下さい。

■部品適応表

当商品の装着には、次の適応表に合ったもので行って下さい。

車種名	型式	類別	部品番号
ランサーエボリューションX　＊注	CZ4A	ALL	RAY69030
ギャラン フォルティス	CY4A		
ギャラン フォルティス スポーツバック	CX4A		

＊注:メーカーオプションのスカッフプレート装着車には装着出来ません。

取付完成図

フロント(左側)

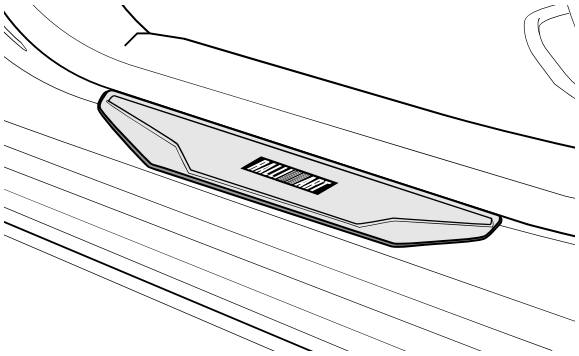

リヤ(左側)

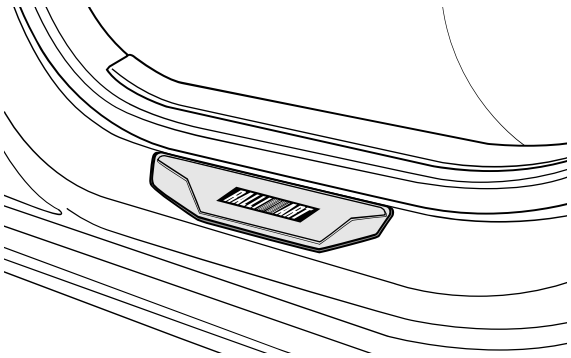

R023-0370-1001

株式会社ラリーアート

構成部品 (取付け前に部品が揃っているか確認して下さい。)

①フロントスカッフプレートLH:1個

③リヤスカッフプレートLH:1個

⑤脱脂剤:1個

②フロントスカッフプレートRH:1個

④リヤスカッフプレートRH:1個

●スカッフプレートの形状は左右酷似しています。製品裏側の識別シールで左右を確認して下さい。

使用工具類 (次の工具を用意して下さい。)

スケール

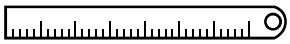

ウエス(柔らかい布)

マスキングテープ

取付上の注意

⚠注意

1. 作業の安全を確保する為、エンジンキーを必ずＯＦＦにし、サイドブレーキをしっかり引いて下さい。

アドバイス

2. 取り付けの際、ボディーに傷をつけないように注意して作業を行って下さい。
3. 低温時(環境温度１５℃以下、または両面テープ貼付け面が冷えている場合)は、両面テープの接着力が低下しますので、暖かい場所で作業をするか、両面テープ接着部をドライヤーで暖めながら行って下さい。
4. 当商品を無理に曲げたり、傷をつけない様にして下さい。装着出来なくなる場合があります。

取付順序

1.スカッフプレートの形状(左右)確認
スカッフプレートの形状は左右酷似しています。取り付け前に必ず、製品裏面の識別シールで左右を確認して下さい。

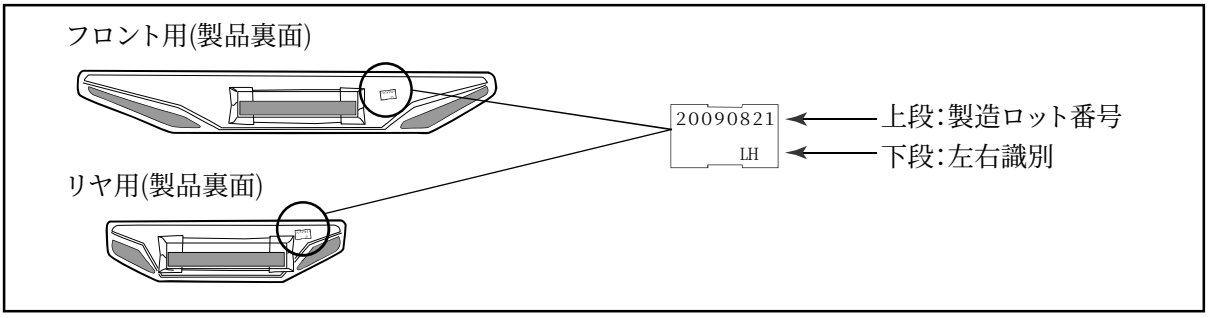

R023-0370-1001

取付順序

■当説明書は左側の取り付けを説明しています。右側も同様の作業を行なって下さい。

2.車両への取り付け位置確認

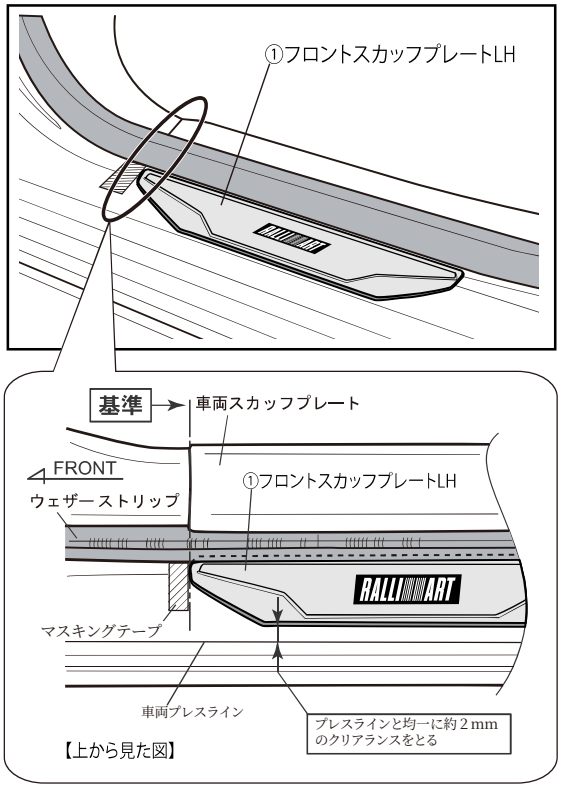

(1) 左図に従い、車両スカッフプレート前端ラインを基準に、①フロントスカッフプレートLHを車両のサイドアウターパネルにあてがって下さい。

(2) ①フロントスカッフプレートLHを前後に動かし、サイドアウターパネルと合い沿いが良い位置で、マスキングテープで取付け位置を決めて下さい。

アドバイス

- 車両の個体差により、基準位置では合い沿いが悪い場合があります。
  基準位置から少しずつ動かし、合い沿いの良い位置を選択して下さい。
- 貼付けミスを防ぐ為、取付け位置確認は必ず行なって下さい。

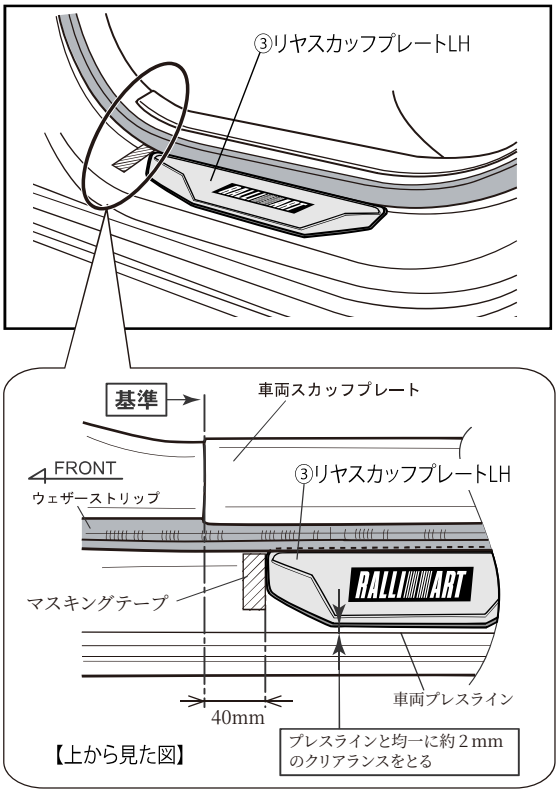

(3) 左図に従い、車両スカッフプレート前端ラインを基準に、約４０mm後方で、③リヤスカッフプレートLHを車両のサイドアウターパネルにあてがって下さい。

(4) ③リヤスカッフプレートLHを前後に動かし、サイドアウターパネルと合い沿いが良い位置で、マスキングテープで取付け位置を決めて下さい。

アドバイス

- 車両の個体差により、基準位置では合い沿いが悪い場合があります。
  基準位置から少しずつ動かし、合い沿いの良い位置を選択して下さい。
- 貼付けミスを防ぐ為、取付け位置確認は必ず行なって下さい。

取付順序

3.車両への取り付け

(1) ①／③スカッフプレートを貼付ける図示部分を、脱脂剤で脱脂して下さい。

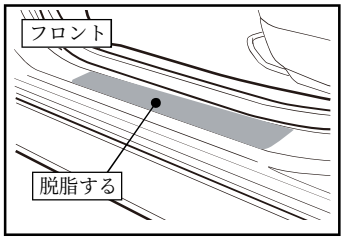

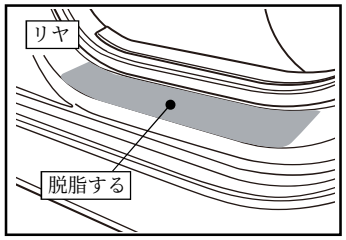

アドバイス

●指定範囲外は脱脂しないで下さい。

⚠注意

●脱脂剤が皮膚に付着したり、蒸気を吸引した場合は皮膚障害や中毒を起こす恐れがありますので、取扱いには十分注意して下さい。

(2) ①／③スカッフプレート裏側の両面テープの離型紙(網掛け部)を全て剥がして下さい。

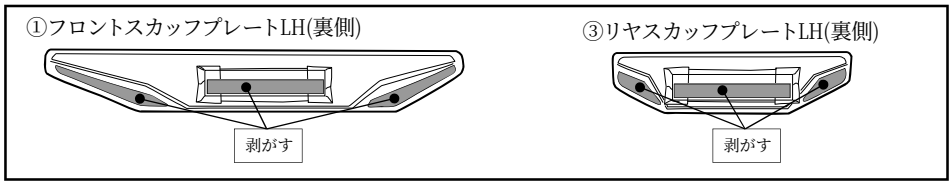

アドバイス

●汚れた手、軍手等で両面テープの接着面を触ると両面テープの接着力が著しく低下しますので、注意して離型紙を剥がして下さい。

(3) ①／③スカッフプレートを仮合わせで確認した位置に合わせ、前側のみ軽く押さえて、位置がズレない様に仮付けして下さい。

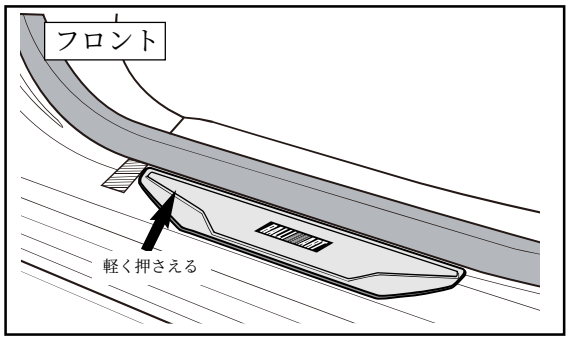

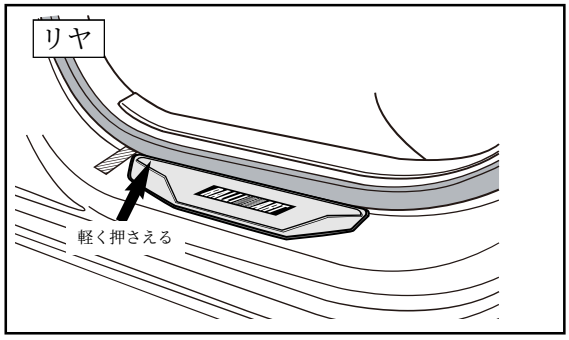

(4) ①／③スカッフプレートと車両プレスラインとのクリアランスを調整し、図示部分を手で押し、車両が少し揺れる程度までしっかり圧着して下さい。

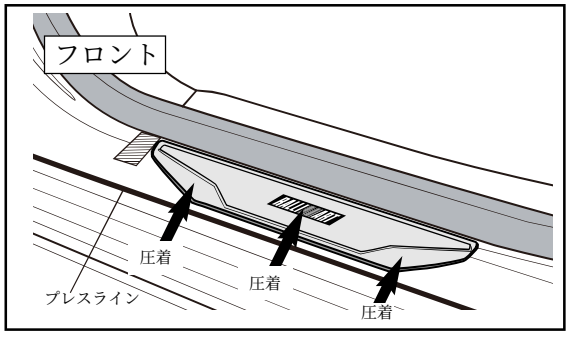

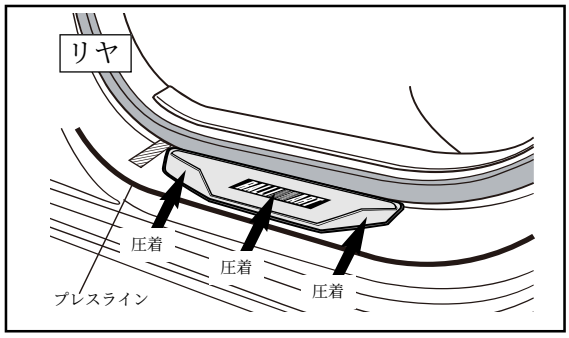

アドバイス

●商品の接着力確保の為、取付後２４時間は、雨・水等に濡れない様にして下さい。

R023-0370-1001